Especificaciones Técnicas

Bisagras | C80H676N

Fecha actualización 21-11-2022

Bisagra DTC 135°

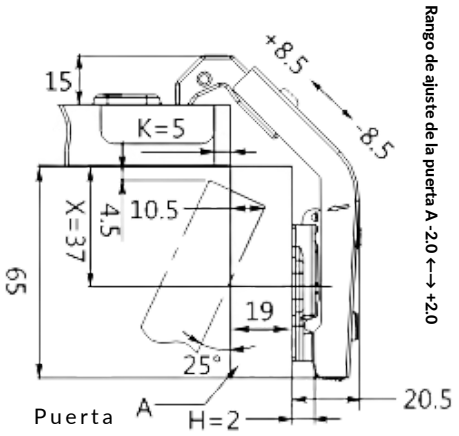

Rango de ajuste de la puerta A -3.0 ←→ +2.0

Características	
Referencia	C80H676N
Material	Acero
Acabado	Niquelado
Tipo de cierre	Golpe
Durabilidad	80.000 Ciclos
Tipo de base	Cruz
Fijación	Atornillar

Información General	
Angulo de apertura	135°
Diámetro cazoleta	35 mm
Espesores de tableros recomendados	14 mm - 26 mm
Prueba de niebla salina neutra	72 Horas
Temperatura de operación	-30 °C + 50 °C
Posible distancia de perforación en la puerta	3 – 7 mm

Uso	Su instalación es para muebles de escritorio, baños, oficinas, centros de entretenimiento.

La información de este documento está sujeta a cambios sin previo aviso