FICHA DE ESPECIFICACIONES

Producto	Manillón Liverpool
Fecha	22/08/2018
SKU	0009030 - 0009031

Información técnica

- Pestillo reversible para puertas derechas o izquierdas que abran hacia adentro y hacia afuera.
- Para entrada principal.
- Tornillos ocultos para una mejor decoración y estilo.

Características	Especificaciones
Dimensiones	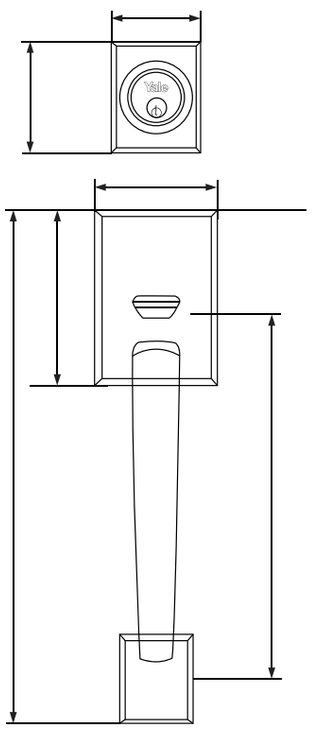
Largo	284 mm
Ancho	68 mm
Stricke	55 X 26 mm
Operación	
Operación mecánica	Llave mecánica, sistema llave llave o llave mariposa y pomo.
Angulo de apertura	N.A
Garantía	DE POR VIDA: en partes mecánicas si este producto dejase de funcionar debido a un defecto de fabricación.

Para más información sobre este producto visita:
www.yalecolombia.com
www.yalelatinoamerica.com

FICHA DE ESPECIFICACIONES

Materiales	
Cubierta-platina frontal	Acero
Pestillo	Resbalón y cerrojo en zamak
Roseta	Exterior aleación de zinc , interior en acero
Pomo	Lamina en acero
Jaladera	Aleación de zin
Cilindro-Llaves (N pines)	Cilindro int en latón ,ext zamak, 2 llaves en latón niquelado , 5 pines
Otros	Opcional: receptor de pestillo
Especificaciones Instalación	
Backset(mm)	Ajustable de 60 a 70
Espesor puerta (mm) mín-max	35 a 45 mm
Ancho puerta (mm) mín-max	N.A
Peso puerta (kg) mín-max	N.A
Mano(Reversible)	Derecha izquierda
Empaque	
Empaque individual	Medida: 46. x 19 x 14
Empaque master	Medidas: 47.5 x 39.5 x 45 cm cantidad por caja 6 unidades
Plantilla de instalación	Incluida y instructivo
Cantidad de llaves	2
Accesorios	Paquete de tornillo y cantonera
Certificaciones	
"Ciclos / stándar"	250.000 ciclos / ANSI BHMA A156.36-2011
Notas	N.A indica que la especificación no aplica para el producto.

Para más información sobre este producto visita:
www.yalecolombia.com
www.yalelatinoamerica.com