Especificaciones Técnicas

Bisagras | C80A689F

Fecha actualización 24/05/2023

Bisagra DTC para Vidrio 125°

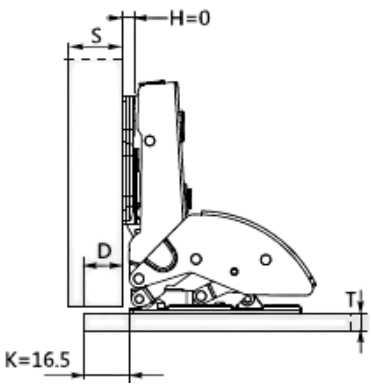

Parche

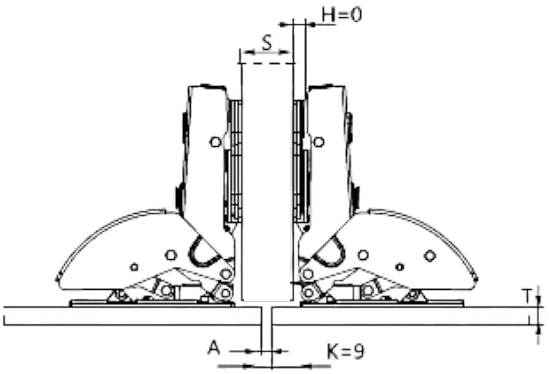

Semiparche

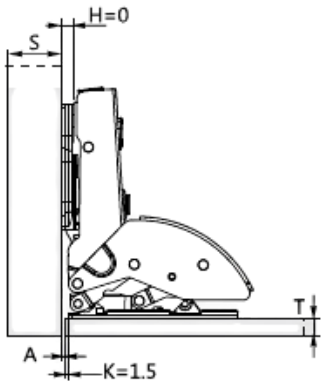

Interna

Características	
Referencia	C80A689F
Material	Acero
Acabado	Niquelado
Tipo de cierre	Lento
Durabilidad	80.000 Ciclos
Fijación	Atornillar

Información General	
Angulo de apertura	125°
Espesor de la puerta (vidrio)	3-6 mm
Distancia de adhesión	0-16.5 mm
INFORMACIÓN IMPORTANTE	DTC y Tecnifácil no se hacen responsables por el tipo de adhesivo que utilice, únicamente debe ser instalada en materiales de vidrio o espejo.

Uso	• implementada para puertas tanto de vidrio o espejo, instalada principalmente en muebles de baño y centros de entretenimiento

La información de este documento está sujeta a cambios sin previo aviso