Especificaciones Técnicas

Cajones Costado Metálico | BB01500

Fecha actualización 18-07-2022

Cajón DTC Dragon Frente Madera

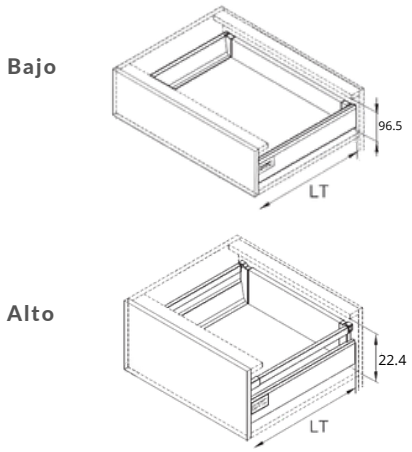

Lt - Profundidad interna del cajón
Nl - Largo del cajón
LT = NL+3

Características	
Referencia	BB01500
Material	Acero
Acabado	Pintura electrostática ○ Blanco ○ Gris ○ Antracita
Laterales	Grueso
Tipo de cierre	Suave
Montaje	Por debajo del cajón
Función	• Bajo • Alto

Medidas generales (mm)	
Altura de los cajones	88 mm - 202 mm
Profundidad del Cajón	Gris - 500 mm Blanco - 500 mm
Garantia	80.000 Ciclos
Capacidad de Carga Dinamica	40 - 50 Kg

Uso	Muebles de cocina
Aviso	• **La garantia es directamente con Tecnifacil** • **Certificados por la Unión Europea**

La información de este documento está sujeta a cambios sin previo aviso