Especificaciones Técnicas

Bajo Poceta SIGE Pro Módulo 600 - 900 | S720AB

FECHA ACTUALIZACIÓN: 5/02/2024

Bajo Poceta SIGE Pro Módulo 600 - 900

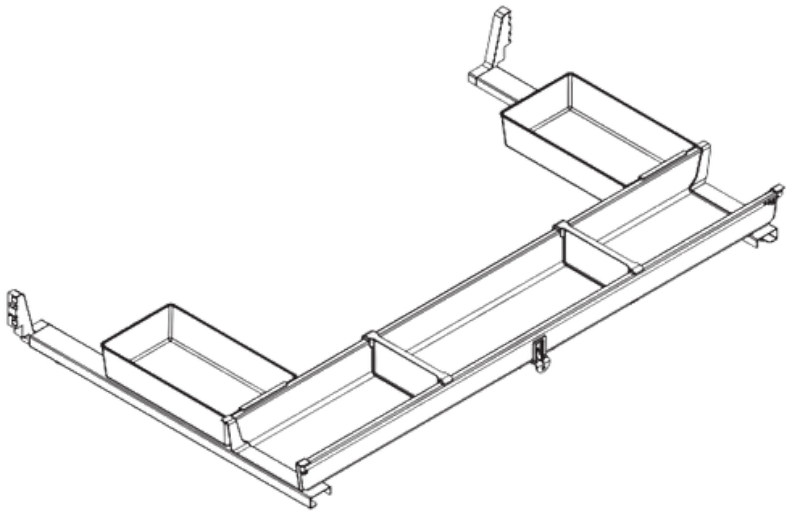

Marca	Sige - Línea Quadrifoglio
Material	Acero
SKU	Antracita 600 mm - S720A.600 900 mm -S720A.900
	Blanco 600 mm - S720AB.600 900 mm - S720AB.900

ACABADO
ANTRACITA

ACABADO
BLANCO

CALIDAD GARANTIZADA

Altura	Ancho	Profundidad
220 mm	570 mm - 870 mm	500 mm

RV - DA