Especificaciones Técnicas

Canasta Locero | S999G

FECHA ACTUALIZACIÓN: 06/02/2024

Canasta Locero SIGE Green

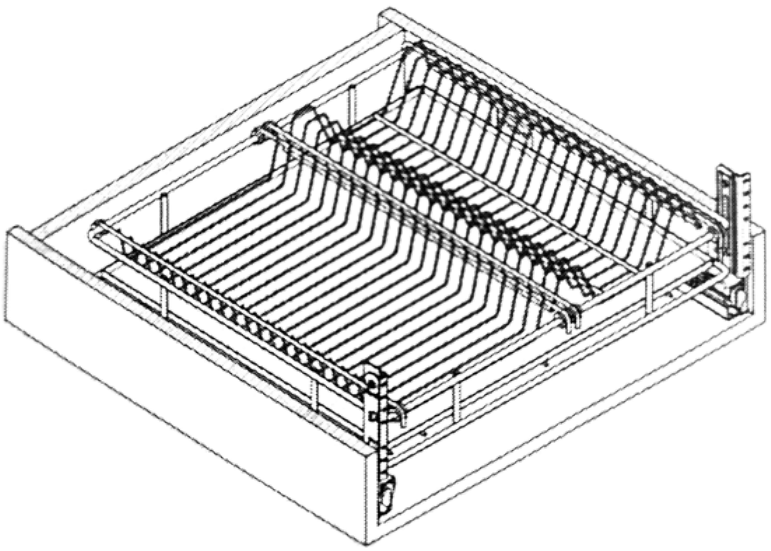

Marca	Sige
Tipo de cierre	Lento
Garantía	1 Año
SKU	S999G.600 - 600 mm
	S999G.900 - 900 mm

MATERIAL
ACERO

ACABADO
CROMADO

30 KG
CAPACIDAD
DE CARGA

CALIDAD
GARANTIZADA

Alto	Profundidad	Ancho	Módulo
210 mm	500 mm	562 – 568 mm	600 mm
210 mm	500 mm	862 – 868 mm	900 mm

RV - A

La información de este documento está sujeta a cambios sin previo aviso