Especificaciones Técnicas

Carro Botellero | PTJ009

FECHA ACTUALIZACIÓN: 01/30/2024

Carro Botellero TFC Lateral 140 - 220 mm

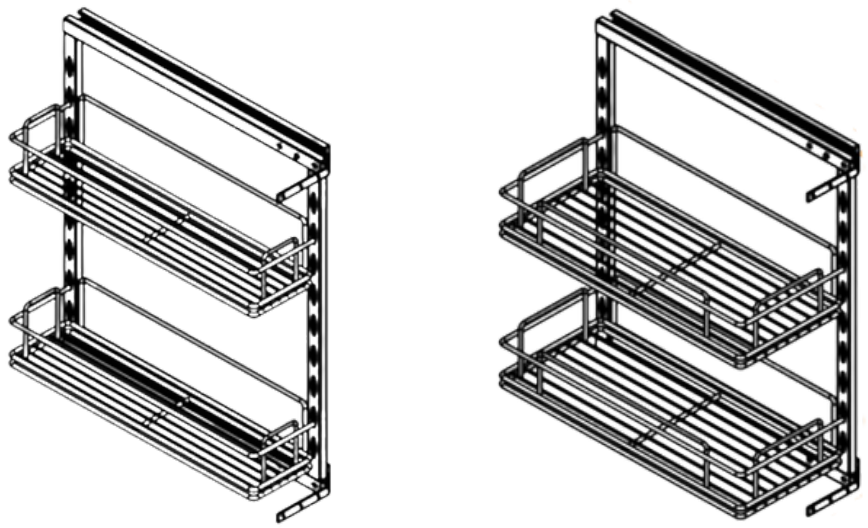

Marca	TFC
Tipo de cierre	Normal
Carro de 2 canastas	

SKU	Tipo de cierre	Ancho MM
PTJ009F - 2 NIV	Normal	140 mm
PTJ009G - 2NIV	Normal	220 mm
PTJ009F-1	Suave	140 mm
PTJ009G-1	Suave	220 mm

MATERIAL
HIERRO

ACABADO
CROMADO

25 KG
CAPACIDAD DE CARGA

CALIDAD GARANTIZADA

Alto	Profundidad	Ancho
568 mm	485 mm	140 -220 mm

La información de este documento está sujeta a cambios sin previo aviso