Especificaciones Técnicas

Carro Botellero | S002PI

FECHA ACTUALIZACIÓN: 29/01/2024

Carro Botellero Porta Limpiones SIGE INFINITY

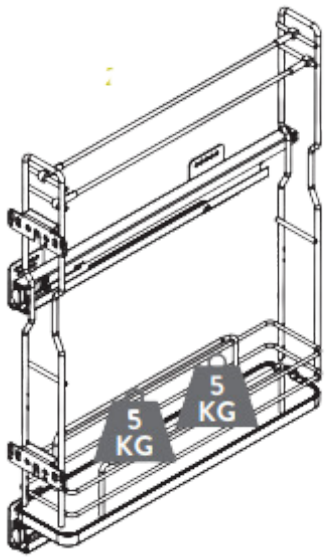

Marca	Sige - Línea Infinity
Material	Estructura - Acero Cromado
	Base - Melamina
Componentes	Carro de 1 Canasta + barra para limpiones
Apertura	Frontal
Tipo de cierre	Cierre lento
SKU	S002PI

ESTRUCTURA
CROMADO

BASE
BLANCO

10 KG
PESO KG

CALIDAD GARANTIZADA

Alto	Módulo	Ancho	Profundidad
620 mm	150 mm	110 mm	495 mm

La información de este documento está sujeta a cambios sin previo aviso