Especificaciones Técnicas

Carro Botellero | S094CPRO

FECHA ACTUALIZACIÓN: 29/01/2024

Accesorio Multifuncional SIGE PRO M300

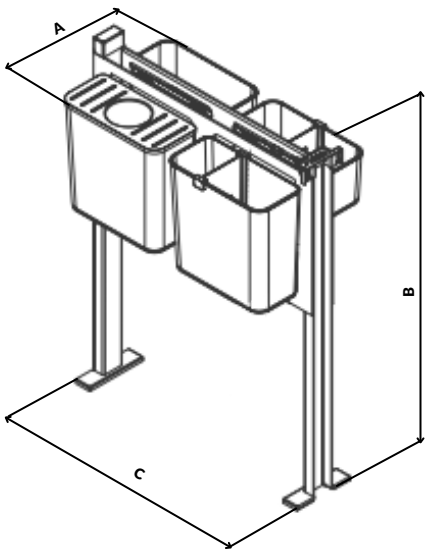

Marca	Sige - Línea Pro
Material de los elementos	Plástico
SKU	Blanco - S094CPROB
	Orion - S094CPRO
Los elementos que lo componen son desmontables	
Es apto para lavavajillas.	

MATERIAL
LÁMINA METÁLICA

ACABADO
ORION

ACABADO
BLANCO

CALIDAD GARANTIZADA

Alto (B)	Ancho (A)	Profundidad (C)	Módulo
615 mm	225 mm	465 mm	300 mm

La información de este documento está sujeta a cambios sin previo aviso